er studio
PRACOWNIA PROJEKTOWA EWA STRYCZEK-SMOLAKOWSKA
ul. Jarzynowa 43, 52 - 214 Wrocław tel.: 601 708 708
www.er-studio.pl pracownia@er-studio.pl

temat: REMONT SAL PORODOWYCH ODDZIAŁU GINEKOLOGICZNO- POŁOŻNICZEGO
adres Inwestycji: ZOZ OŁAWA 4 PIĘTRO, UL.BACZYŃSKIEGO 1, 55-200 OŁAWA
Inwestor: ZESPÓŁ OPIEKI ZDROWOTNEJ W OŁAWIE, UL.BACZYŃSKIEGO 1, 55-200 OŁAWA

stadium: PROJEKT BUDOWLANY
branża: ARCHITEKTURA
projektant: mgr inż.arch. EWA STRYCZEK-SMOLAKOWSKA upr.nr 13/99/DUW podpis:

rysunek: ZESTAWIENIE ŚLUSARKI WEWNĘTRZNEJ numer: A-8
data: czerwiec 2020
skala: 1:50

ŚLUSARKA ALUMINIOWA PRZESZKLONA, SZKŁO WZMOCNIONE, GŁADKIE

UWAGA: ILOŚĆ ORAZ DOKŁADNE WYMIARY NALEŻY SPRAWDZIĆ POWYKONAWCZO NA BUDOWIE PRZED ZAMÓWIENIEM ŚLUSARKI

SYMBOL ŚLUSARKI	D1	S1	S2	S3
	szkło bezpieczne matowe nieprzezierne gładkie	szkło bezpieczne matowe nieprzezierne gładkie	szkło przezierne bezpieczne	szkło przezierne bezpieczne
SCHEMAT PODZIAŁU ŚLUSARKI	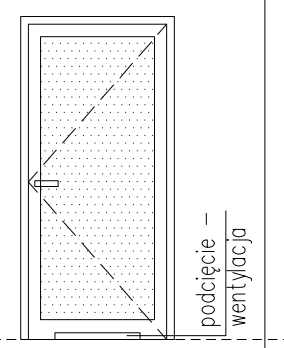 prawe	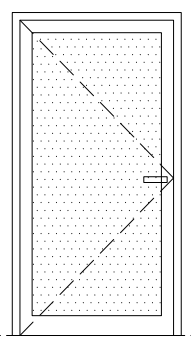 lewe	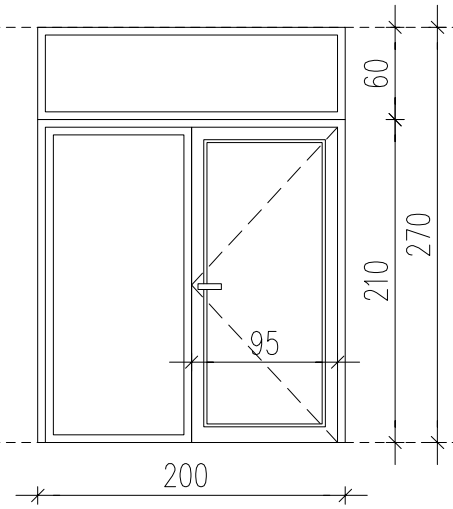	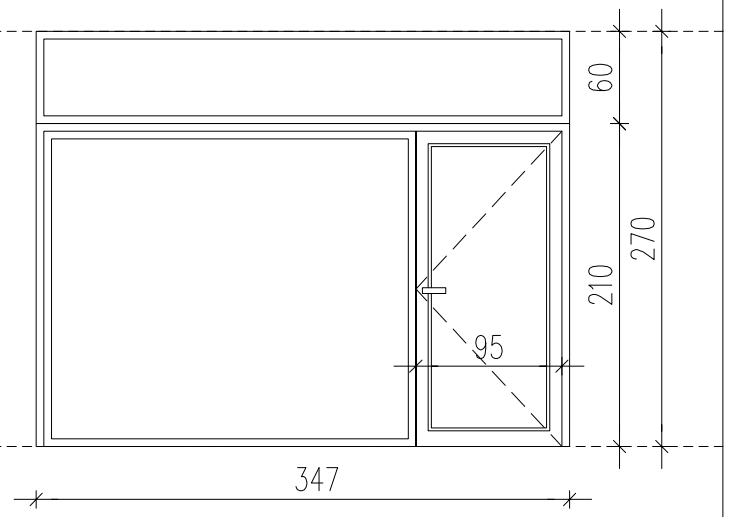
MIN. WYMIARY PRZEJŚCIA W ŚWIETLE OTWARTYCH DRZWI	szer.90 x wys.205 cm	szer.100 x wys.205 cm	szer.95 x wys.205 cm	szer.95 x wys.205 cm
WYMIARY OTWORU W PŁASZCZYZNACH WYKOŃCZONYCH	szer.100 x wys.210 cm	szer.110 x wys.210 cm	szer.200 x wys.270 cm	szer.347 x wys.270 cm
ILOŚĆ SZTUK	3	4	1	2